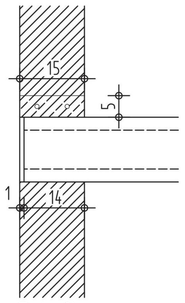

Endauflager
Reihenendhaus EG/OG
M. 1:10

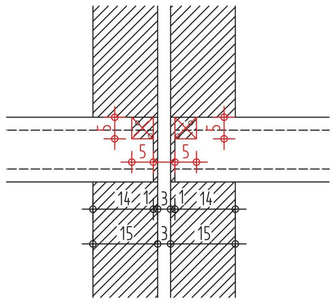

Mittelauflager
Gebäudetrennwand EG/OG
M. 1:10

Das angegebene Türöffnungsmaß ist keinesfalls zu unterschreiten !!!

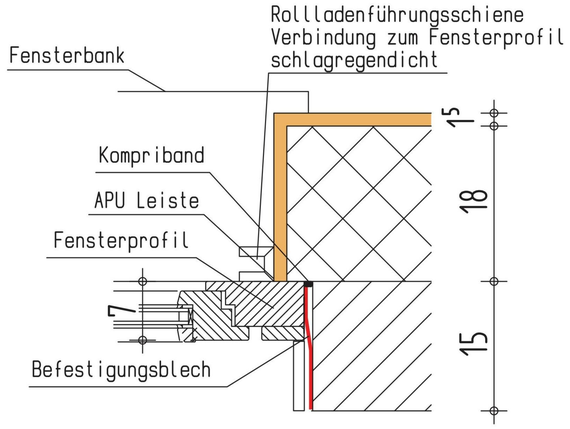

Schnitt Fenster
M. 1:5

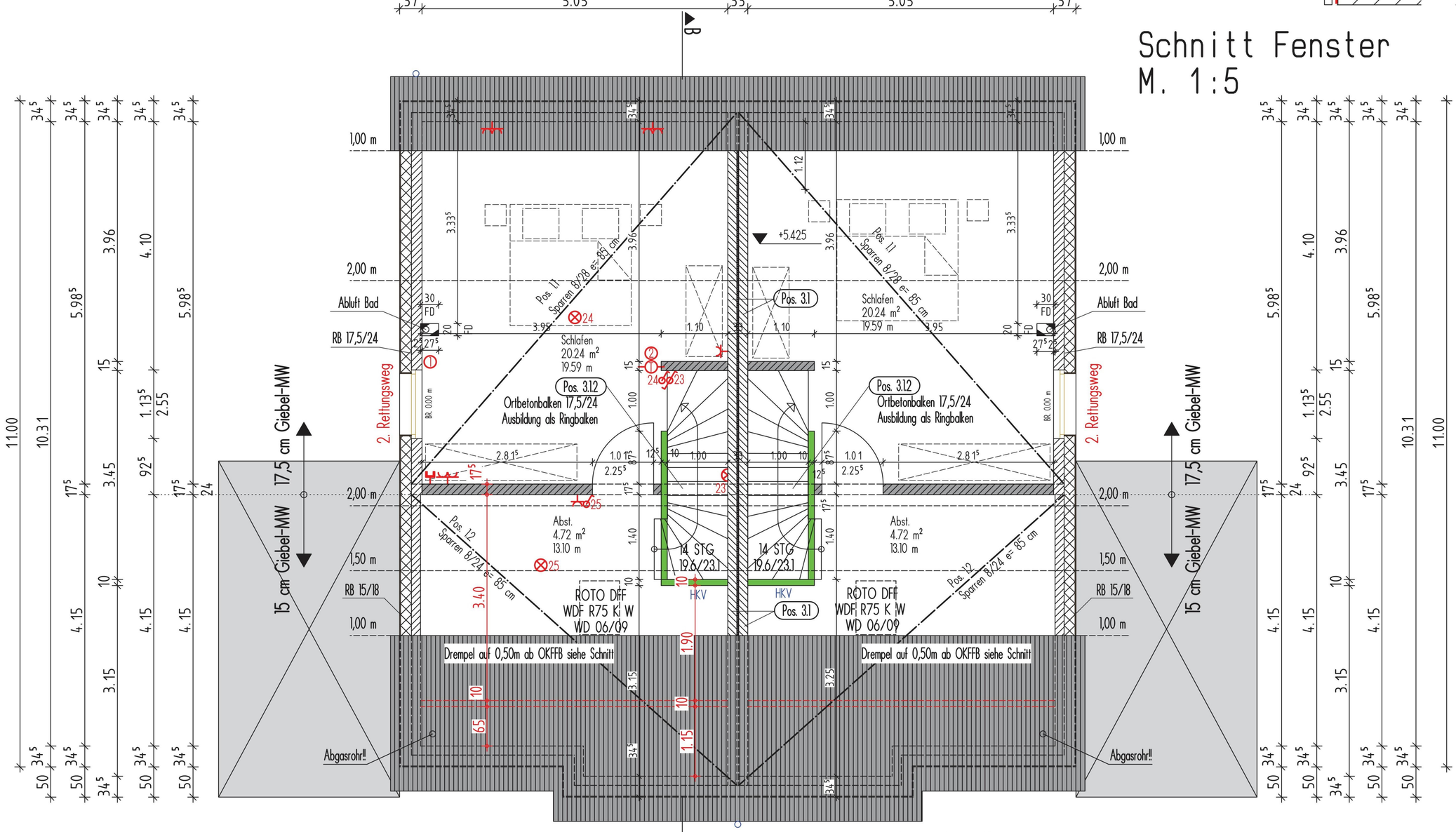

Merwerksgüte KS FSK 20

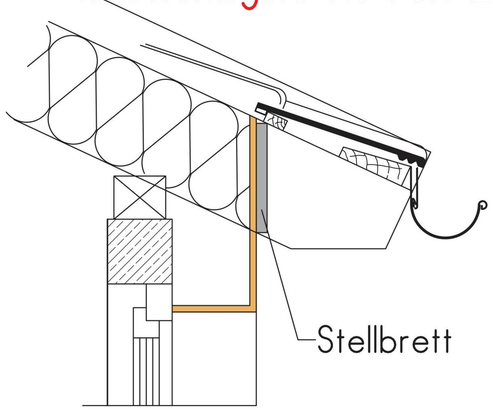

Dachaufbau M. 1:20

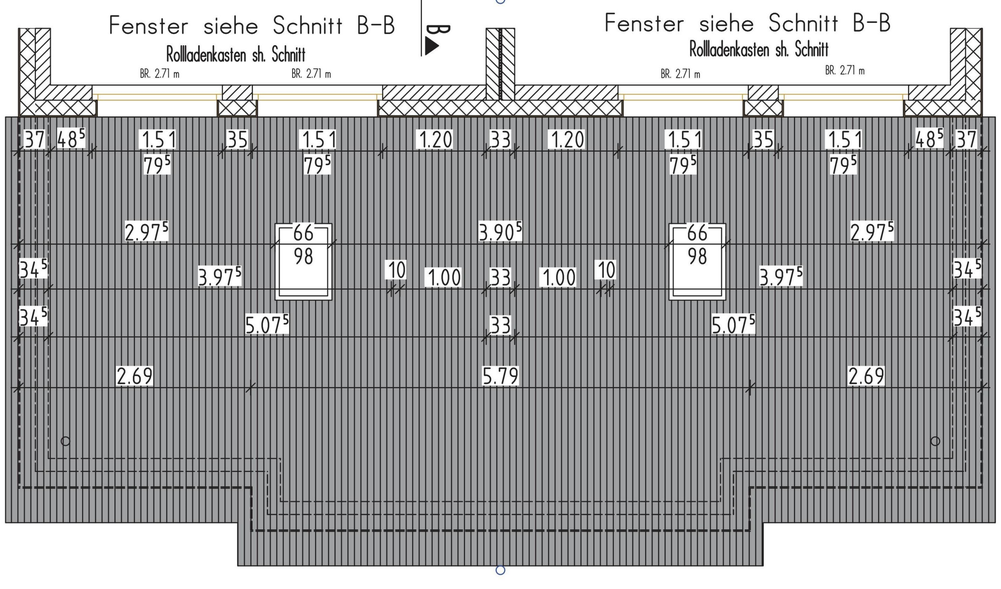

- Schalter im Treppenhausbereich auf Grund des Handlaufs auf 1,20 m ü. FFB
- Wandauslass im Bad über Spiegel h=2,10m ü. OK FFB
- das Dachgeschoss erhält eine Fussbodenheizung

① elektrische Rollladenanschluss
② Rollladenschalter
Ⓣ Thermostat
RM Rauchmelder

Dachgeschoss (WE 7-16)