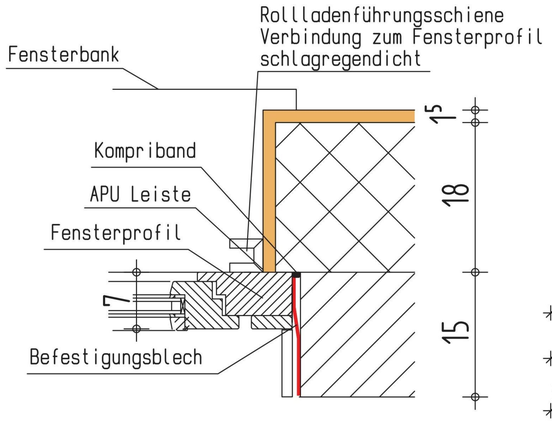

Schnitt Fenster
M. 1:5

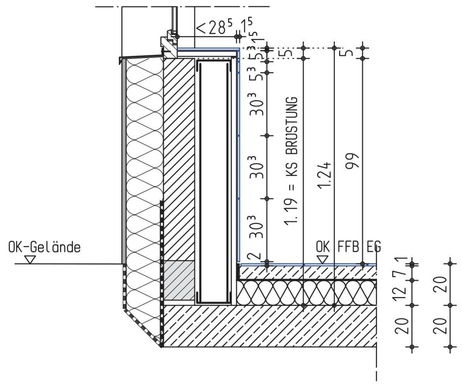

Detail Fensterbrüstung
Maßstab 1:20

Die Aussenwände parallel zu den Deckenspannrichtungen
sind kraftschlüssig mit den Decken zu vermörteln,
damit Schubkraftübertragung zur Windaussteifung gewährleistet ist

- Schalter im Treppenhausbereich auf Grund des Handlaufs auf 1,20 m ü. FFB
- Wandauslass im WC über Spiegel h=2,10m ü. OK FFB
- das Erdgeschoss erhält eine Fussbodenheizung

① elektrische Rollladenanschluss
② Rollladenschalter
Ⓣ Thermostat
Ⓡⓜ Rauchmelder

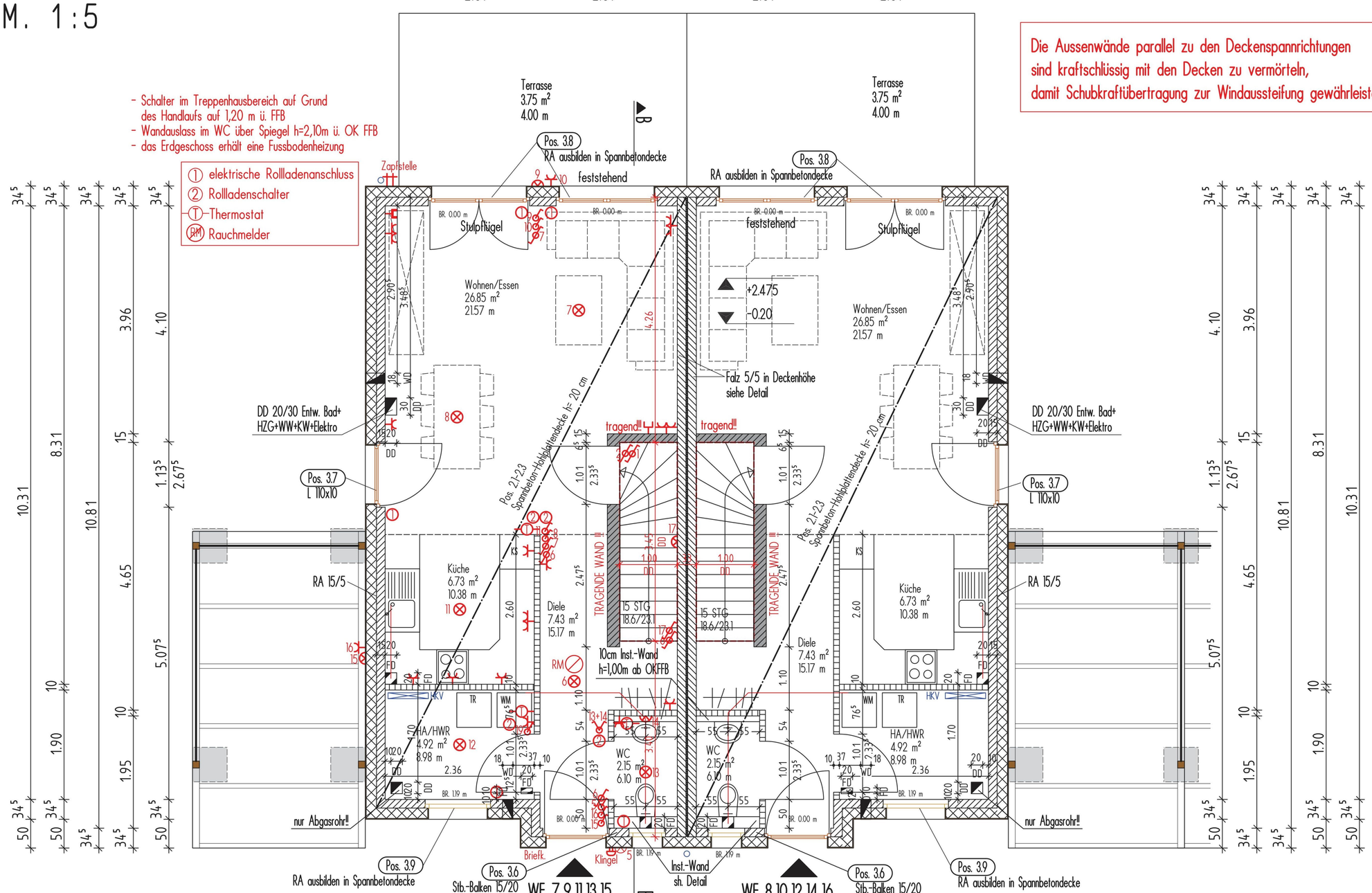

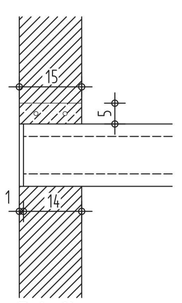

Endauflager
Reihenendhaus EG/OG
M. 1:10

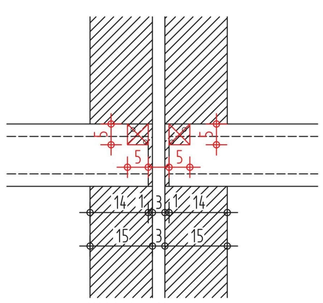

Mittelauflager
Gebäudetrennwand EG/OG
M. 1:10

Das angegebene Türöffnungsmaß ist keinesfalls zu unterschreiten !!!

Erdgeschoss (WE 7-16)

± 0,00 = 74,03	WE 7,8
± 0,00 = 73,53	WE 9,10
± 0,00 = 72,96	WE 11,12
± 0,00 = 72,27	WE 13,14
± 0,00 = 71,52	WE 15,16