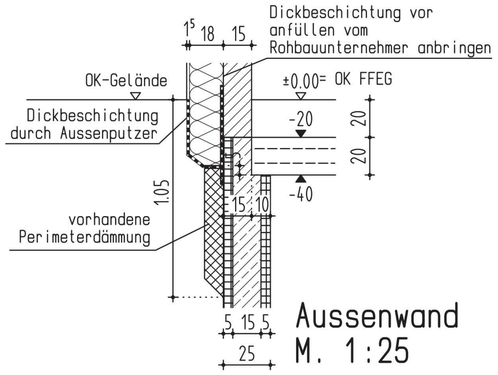

Aussenwand
M. 1:25

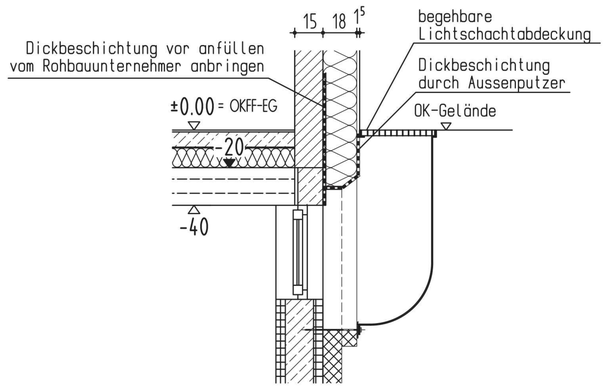

Detail Aussenwang KG
M. 1:25

Das angegebene Türöffnungsmaß ist keinesfalls zu unterschreiten !!!

Die Aussenwände parallel zu den Deckenspannrichtungen sind kraftschlüssig mit den Decken zu vermörteln, damit Schubkraftübertragung zur Windaussteifung gewährleistet ist

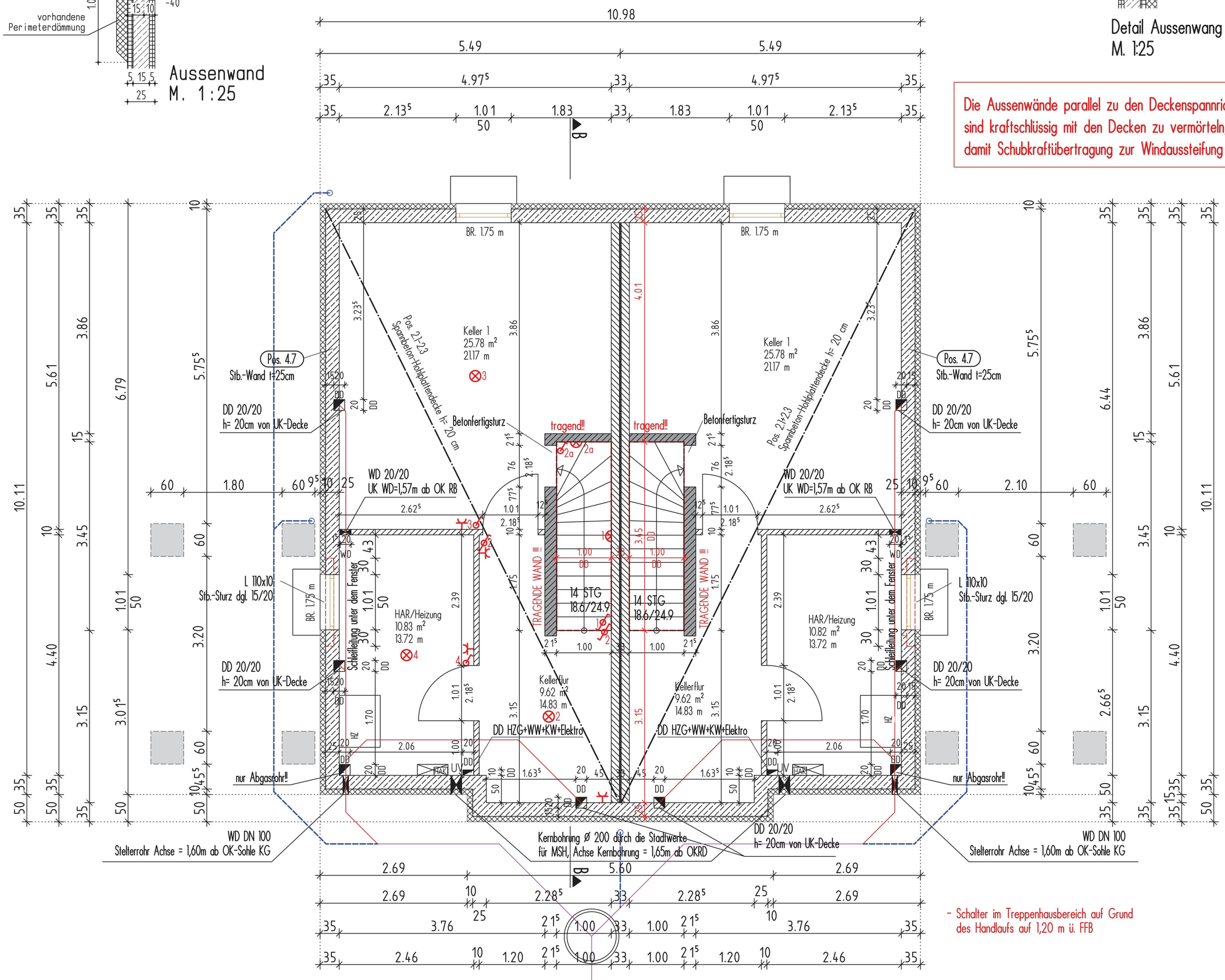

- Schalter im Treppenhausbereich auf Grund des Handlaufs auf 1,20 m ü. FFB

Kellergeschoss (WE 7-16)

H/B = 503